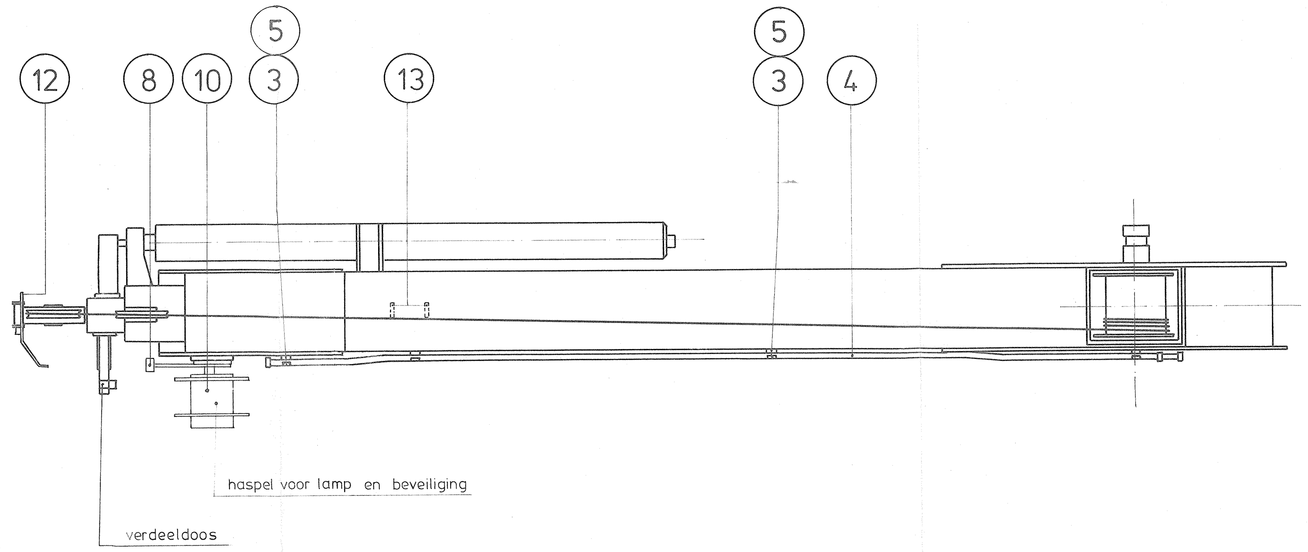

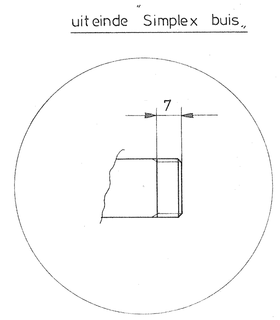

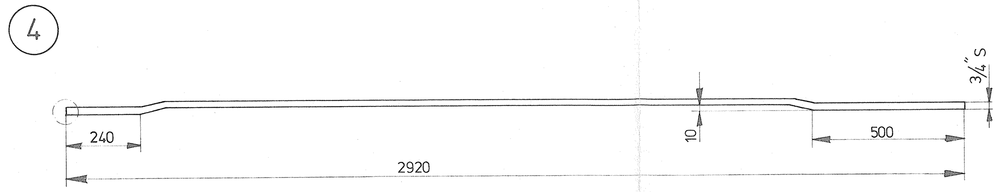

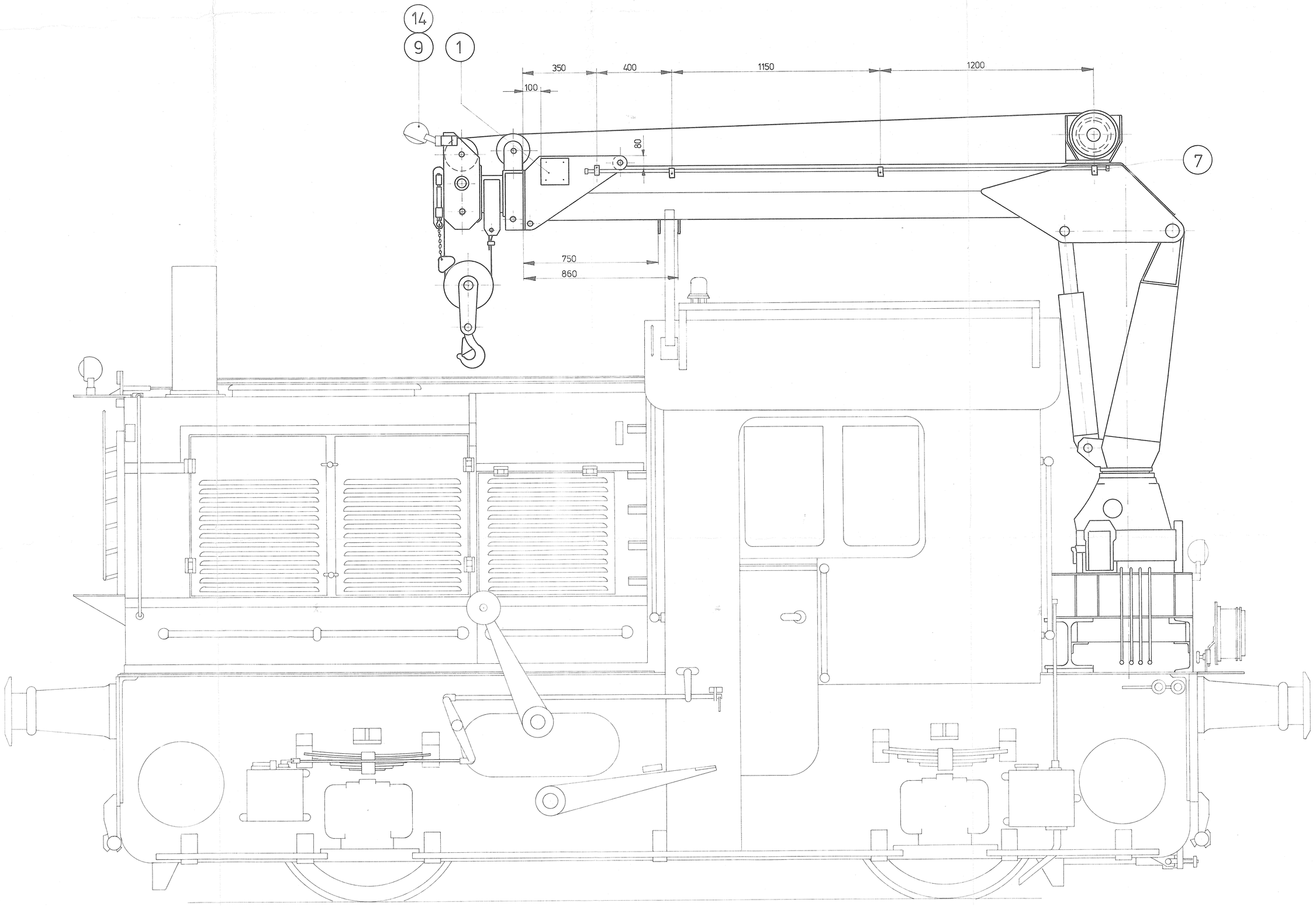

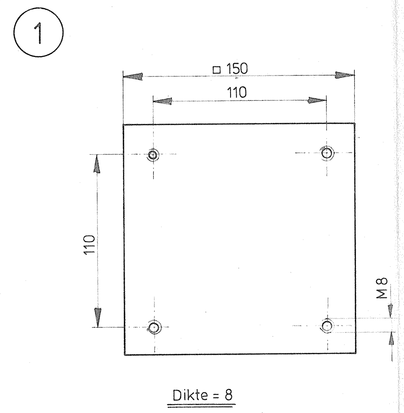

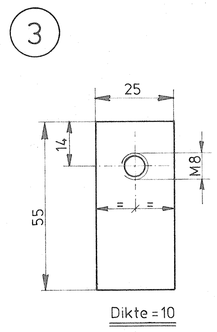

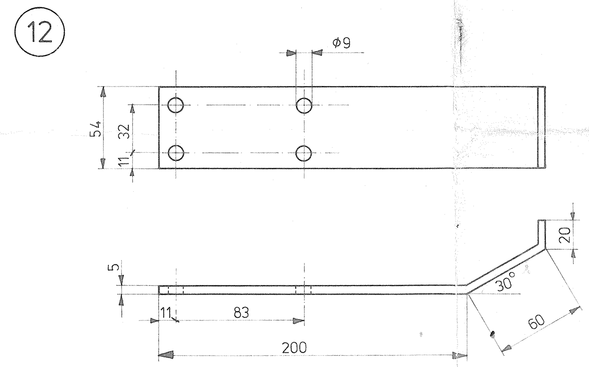

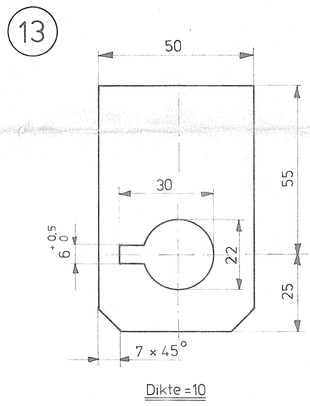

OPMERKING : de bekabeling van pos 10 en 11 dient uit een neopreen uitvoering te bestaan

BENODIGDE TEKENINGEN VOOR MONTAGE VAN EEN HIAB KRAAN OP EEN LOCOMOTOR	TEKENINGNUMMER
Fundatie frame	040410002
Opstelling accubak, olietank, fundatie frame	040410001
Olietank	A 02-019
Loop leidingen op olietank	A 02-027
Loop leidingen onder locomotor	44301001
Accubak	L 2295 / L 2298
Maststeun	040410003
Bordes	A 02-028
Zandbakken verplaatsen	340700006
Nippel voor bevestiging hogedruk slang aan hogedruk leiding	443010003
Borgpen voor vergrendeling van de giek	L 400021
Snaarschijf voor as hydr pomp	593012001
Snaarschijf op motoras voor aandrijving hydr pomp	L 400018
Aandrijving en opstelling hydr pomp voor HIAB kraan type 965 A	44 3010002
Opstaptrede op achterwand van cabine	060702006

aantal	stuk-nr.	benaming	opmerking of gewicht	materiaal	codenummer
1	14	Halogeenlamp 24 V-70 W type 8 GH 002090-251			
2	13	borgplaten		Fe 360	
1	12	bev. plaat voor schijnwerper		Fe 360	
1	10	veerkabelhaspel "Akapp" type 632/2-D			
1	9	schijnwerper "Hella" type IG 4-003470-051 met rooster			
2	8	kabelgeleiding			
4	7	ronde wartelmoer S 3/4"			5450062
					7603579
1	5	enkele pijpbeugel			7602139
2	4	Simplex installatiebuis 3/4"			2212098
1	3	bev. strip voor enkele pijpbeugel		Fe 360	
1	1	bev. plaat voor haspels		Fe 360	

B vDuuren 18-8-82
Pos 2-6-11 vervallen

uitgave | gewijzigd | gecontroleerd | datum | goedgekeurd | korte omschrijving der wijziging

deze tekening vervangt: | deze tekening is vervangen door:

	naam	datum
getekend	vDuuren	15-2-82
gecalqueerd		
gecontroleerd		
goedgekeurd		

schaal | Ann | Ex
formaat A0 | uitgave A/B

NV Nederlandse Spoorwegen/Utrecht
dienst: TMW 3
afd.: GL

HIAB Laadkraan type 965 A

44.30.00.001